HUDEVAD

P5/P5K

Simplicité et légèreté

Design élégant avec une ligne légère
et la face avant lisse

Références

Hôtels

Hotel Opus, Horsens - DK
Hotel Legoland, Billund - DK
Hôtel Mandarin, Paris - FR

Bâtiments publics, éducation, santé

Carnegie Museum, Dunfermline - UK
Belgrade Theatre, Coventry - UK
Warwick University, Warwick - UK
Hôpital Saint Nicolas, Eupen - BE
Lycée Emilie du Châtelet, Serris - FR
Collège Carnot, Paris - FR

Sièges et bureaux

Bjerg Arkitektur (architecte), Hjoerring - DK
Dinex (pots d'échappement), Middelfart - DK
Wainsfort Development, Dublin - UK

HUDEVAD

P5/P5K

Croquis P5/P5K

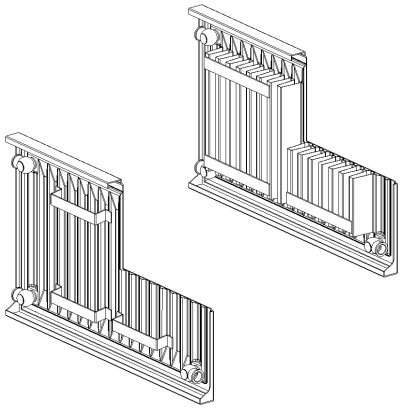

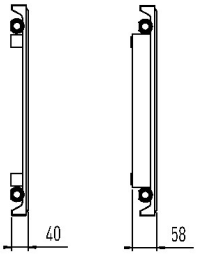

Distance au mur +10 mm

Croquis P5/P5K double

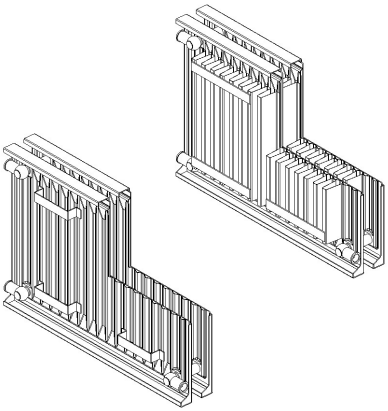

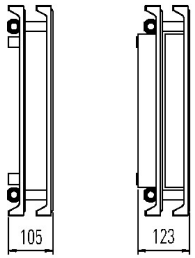

Distance au mur +10 mm

Dimensions

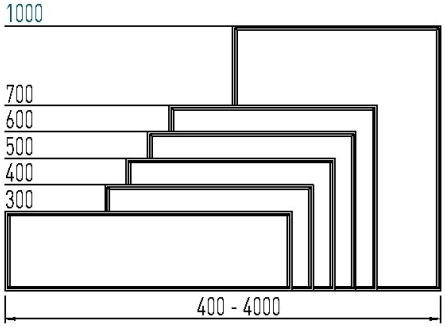

Puissances

Hauteur, mm	Watt/mètre 75/65-20°			
	P5	P5K	P5-D	P5K-D
300	**320**	**417**	**545**	**775**
400	**420**	**553**	**713**	**1005**
500	**519**	**688**	**877**	**1230**
600	**617**	**823**	**1039**	**1450**
700	**714**	**958**	**1200**	**1668**
1000	**1000**	**1359**	**1673**	**2302**

Options

Vanne incorporée
Modèle UR-Flex
Version EasyClean

Raccordements arrières
Radiateur en angle ou cintré
Capots de jonction et fin de ligne du système Horizon